СОЗДАЙ ВАННУЮ СВОЕЙ МЕЧТЫ
МЕТАКАМ®
www.metakam.ru

АЛЮМИНИЕВЫЙ ЭКРАН ПОД ВАННУ

Премиум А – торцевой

ЭКРАН: 800x560мм

RU

Экран под ванну «Премиум А» торцевой

Размер изделия (мм):	800x560
Установочный размер по высоте (мм):	560-600
Материалы:	ПВХ-панель 4,5 мм алюминиевый профиль
Декор дверей:	УФ-печать и УФ-лакировка
Масса нетто экрана (кг):	2,0
Количество в упаковке (шт):	1
Масса брутто упаковки (кг):	2,4

ГАРАНТИЙНЫЕ УСЛОВИЯ:
- Производитель устанавливает на изделие гарантийный срок, который составляет **24 месяца** с момента приобретения изделия потребителем;
- По истечении гарантийного срока претензии потребителя по качеству изделия не принимаются.

Ограничения гарантии.
Гарантия не распространяется на:
- дефекты, возникшие в связи с неправильным применением и уходом за изделием;
- естественный износ изделия при интенсивном использовании;
- повреждения изделия в связи с действием непреодолимой силы (стихия, пожар и т.п.);
- дефекты, связанные с применением изделия в неправильных или экстремальных условиях.

Рекомендации по уходу за изделием:
- для ухода за экраном используйте средства для пластика

ВНИМАНИЕ!
Не использовать кислотосодержащие, спиртосодержащие, абразивные вещества и органические растворители.
Производитель оставляет за собой право вносить изменения в изделие.

Инструкция по установке на обороте!

ИЗГОТОВИТЕЛЬ И УПОЛНОМОЧЕННАЯ ОРГАНИЗАЦИЯ НА ПРИНЯТИЕ ПРЕТЕНЗИЙ:
ООО «СибПласт»,
630068, Россия, г. Новосибирск, ул. Приграничная, 8
8 /383/ 325 17 71 **sales@metakam.ru**

ФИЛИАЛ: ООО «СибПласт»,
142440, Россия, МО, г.Ногинск, р.п. Обухово, территория «Атлант-Парк», д.25
8 /495/ 777 64 37 **sales1@metakam.ru**

ФИЛИАЛ: ООО «СибПласт»,
620087, Россия, г. Екатеринбург, ул. Благодатская, 76
8 /343/ 210 80 33 **screen@metakam.ru**

ДИСТРИБЬЮТОР НА ТЕРРИТОРИИ РЕСПУБЛИКИ КАЗАХСТАН: ТОО «ЦентрСтрой-7",
Республика Казахстан, г.Караганда, ул.Молокова, 119/1,
8 /7212/ 433 778, 8 /7212/ 433866 **www.cs7.kz**

KZ

«Premıým A » búlırjaq shomylǵysyna arnalǵan ekran

Buı`ymnyn` o`ls`emi (mm):	800x560
Bı`iktik boı`yns`a ornaty` o`ls`emi (mm):	560-600
Materı`aldary:	PVX-panel 4,5 mm alúmınıı profılı
Esikter dekory:	ÝF-basyp shyǵarý jáne ÝF-laktaý
Ekrannyń taza salmaǵy (kg):	2,0
Qaptamadaǵy sany (dn):	1
Qaptamanyń brýtto salmaǵy (kg):	2,4

KEPILDILIK S`ARTTARY:
- o`ndiry`s`ı buı`ymg`a tutyny`s`y buı`ymdy satyp alg`annan bastap **24 aı`dy** qurai`tyn kepildilik merzimin ornatady;
- kepildilik merzimi aı`aqtalg`annan keı`in tutyny`s`ynyn` buı`ym sapasy boı`yns`a s`ag`ymdary qabyldanbaı`dy.

Kepildikke s`ektey`ler.
Kepildilik taralmaı`dy:
- buı`ymdy durys qoldanbay` ja`ne ku`tpey`men baı`lanysty ty`yndag`an aqay`lar;
- qarqyndy paı`dalang`an kezde tabı`gı` tozy;
- en`sery`ge kelmeı`tin ku`s`tın` a`serimen baı`lanysty buı`ymnyn` zaqymdaly`y;
- buı`ymdy durys emes ja`ne ekstremaldyq jag`daı`da qoldany`men baı`lanysty aqay`lar.

Buı`ymdy kuty` boı`yns`a usynys:
- ekrandy ku`ty` u`s`ın plastı`kke arnalg`an quraldy paı`dalanyn`yz.

ESKERTY`!
Quramynda qys`qyl, spı`rt bolatyn abrazı`vtı zattardy ja`ne organı`kalyq eritkıs`terdi paıdalany`g`a bolmaı`dy.
O`ndiry`s`ı buı`ymg`a o`zgerıs engizy` quqyg`yn o`zine qaldyrady.

Ornaty` boı`yns`a nusqay`lyq art jag`ynda!

ÖNDIRUŞI JÄNE ŞAĞYM QABYLDAUĞA UÄKILETTI ÜIYM:
"SibPlast" JSHQ
630068, Resei` Federatsı`asy, Novosı`bı`rsk q., Prı`grani`c`naı`a k-si, 8
8 /383/ 325 17 71 **sales@metakam.ru**

FILIAL: «SıbPlast» JSHQ,
142440, Resei` Federatsı`asy, MO, Noginsk q., Obuhovo a.k.,"Atlant-Saıabaq" aumaǧy, 25 üi
8 /495/ 777 64 37 **sales1@metakam.ru**

FILIAL: «SıbPlast» JSHQ,
620087, Resei, Ekaterınbýrg q., Blagodatskaıa kósh., 76
8 /343/ 210 80 33 **screen@metakam.ru**

QAZAQSTAN RESPÝBLIKASY AÝMAǴYNDAǴY DISTRIBIÝTOR: «SentrStroı-7" JSHS,
Qazaqstan Respýblıkasy, Qaraganydy q., Molokov kósh., 119/1,
8 /7212/ 433 778, 8 /7212/ 433866 **www.cs7.kz**

РОСС RU.HE06.H06330 ТУ 22.23.19-001-77550768-2020

Экран под ванну «Премиум А» торцевой

«Premıým A» búırjaq shomylǵysyna arnalǵan ekran

СОЗДАЙ ВАННУЮ СВОЕЙ МЕЧТЫ
METAKAM®
www.metakam.ru

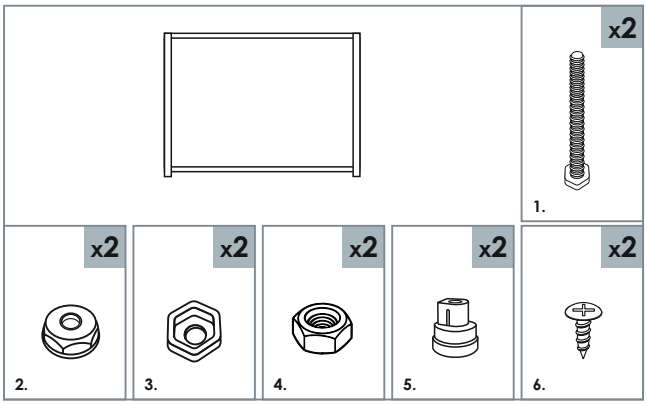

1

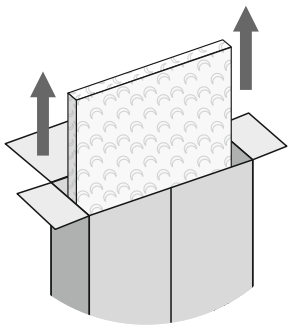

2

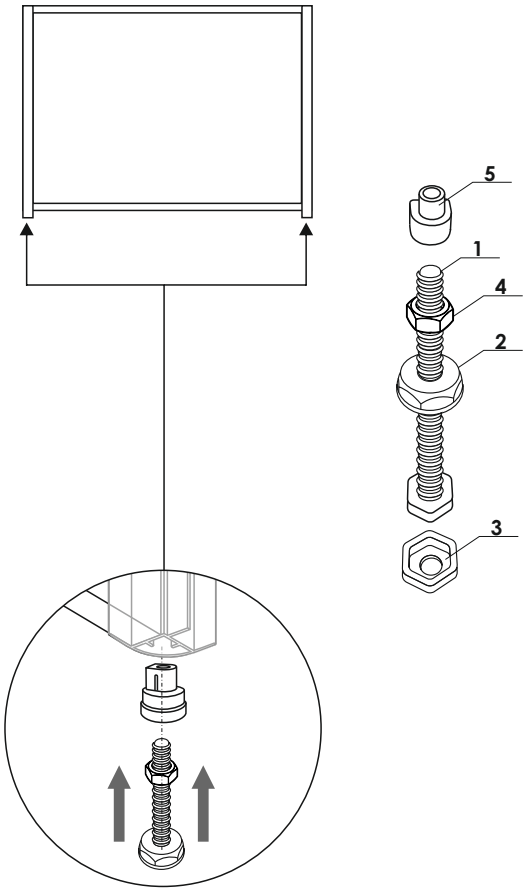

3

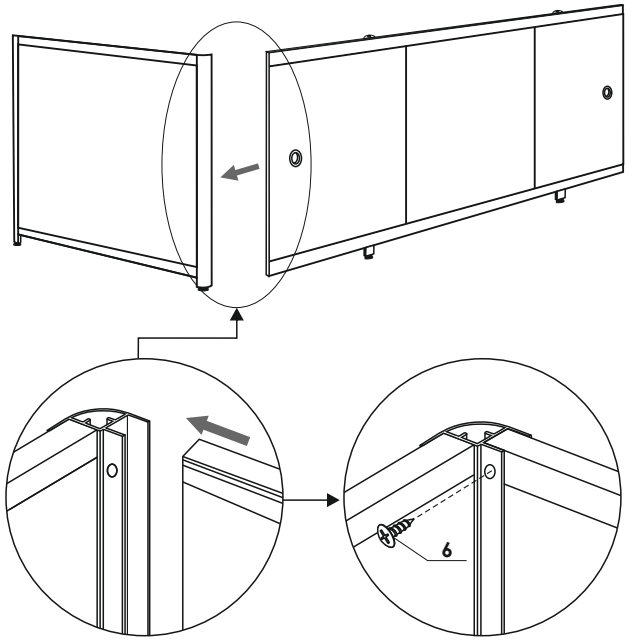

4

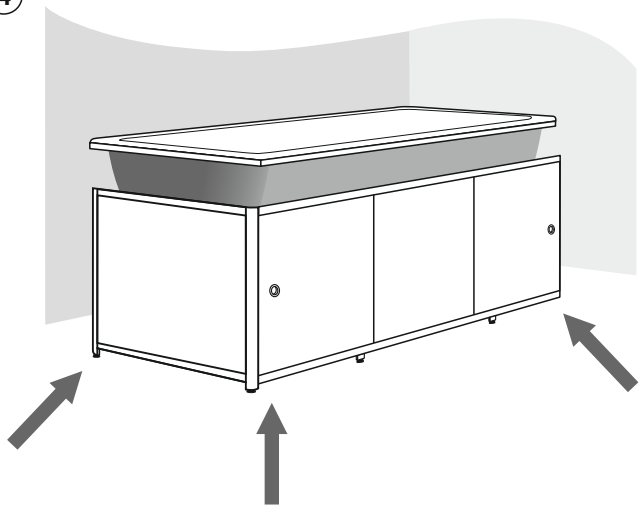

5

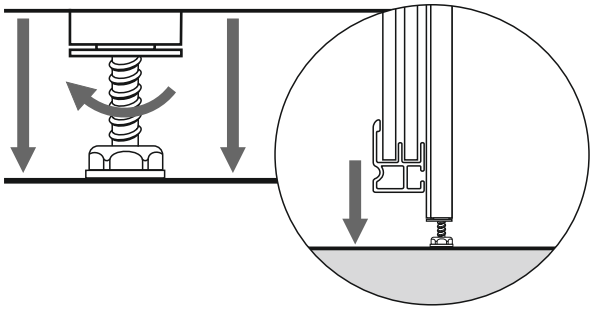
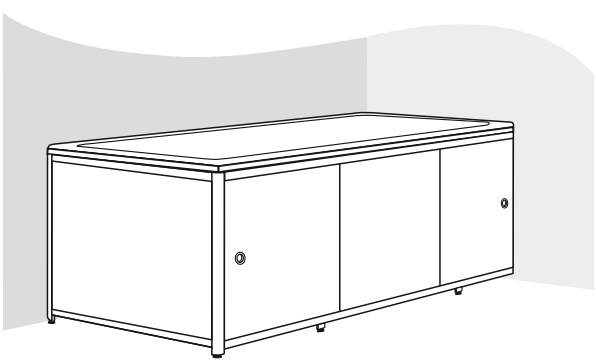
7